Electrolux PROFESSIONAL

Modular Cooking
Hel häll induktion (zonfri) på statisk ugn, blandare till vänster, 1200 mm, betjänas från 1 sida, kr

Produkt # _____

Modell # _____

Namn # _____

SIS # _____

AIA # _____

589585 (MCJHEAK8AO)	Hel häll induktion (zonfri) på statisk ugn, blandare till vänster, 1200 mm, betjänas från 1 sida, kroppshöjd 700 mm

Kort specifikation

Pos. _____

Enheten är konstruerad enligt DIN 18860-2 med 20 mm droppkant och 70 mm indragen sockel. Tillverkad i en robust ramkonstruktion. Arbetsyta i 2 mm 1.4301 (AISI 304). Släta arbetsytor som är enkla att rengöra. THERMODUL-Anslutningssystem ger arbetsytor med minimala skarvar som gör att fett och smuts inte kan tränga ner mellan enheterna. Glaskeramikytan är enkel och snabb att rengöra. Induktionshäll med flera spolar vilket gör att 100% av ytan kan utnyttjas för kokkärl. Induktionstekniken minskar värmespridning i köket. Enheten är utrustad med överhettningsskydd. Metallvred och ugnshandtag med silikoninfattning för enklare hantering och rengöring. Elektrisk statisk ugnsutrymme med 40 mm tjock dörr och räfflad emaljerad bottenplatta i stål. ugnsutrymme med 2 nivåer med skenor för 2/1 GN-hyllor för samtidig och snabbare tillagning. Robust termostat med temperaturintervall upp till 300° C, elektronisk sensor för exakt temperaturkontroll och manuell styrning av luftfuktigheten i ugnsutrymmet. Det övre värmeelementet kan även användas för grillning, med eller utan ventilering.

Kapslingsklass IPX5
Konfiguration: Fristående med blandare till vänster, betjänas från en sida.

.

Huvudfunktioner

- Glaskeramikytan kan användas utan "döda" punkter.
- Snabb distribution med full effekt direkt.
- Låg värmeavgivning.
- Överhettningsskydd: Elektroniska sensorer skyddar mot överhättning av hällen
- Kokkärl kan enkelt flyttas från ett område till ett annat utan lyft.
- Stor induktionshäll med flera spolar gör att 100% av ytan kan utnyttjas.
- Den släta glaskeramikytan kan snabbt och lätt rengöras, vilket ger maximal hygien.
- Servicevänlig, alla viktiga komponenter kan nås från framsidan.
- THERMODUL-anslutningssystemet ger en arbetsyta utan skarvar som inte släpper igenom smuts när enheterna är sammankopplade. Detta underlättar då en enhet behöver avlägsnas vid byte eller service.
- Metallvred med silikoninfattning för enklare hantering och rengöring. Den speciella utformningen förhindrar att det kommer in vätska eller smuts i viktiga komponenter.
- Stor synlig digital display tillverkad i härdat glas för att motstå värme och kemikalier, visar temperatur eller effektinställningar. Displayen visar även på/av-status för produkten och på/av-status för värmeelementen.
- 9 effektnivåer.
- Handtag är ergonomiskt utformade med silikoninfattning för enkel hantering och rengöring.
- Ugnsutrymmet har skenor i 2 nivåer med plats för 2/1 GN-hyllor.
- Robust termostat med temperaturintervall upp till 300°C
- Det övre värmeelementet i ugnen kan också användas för grillning med eller utan ventilering.
- Manuell styrning av luftfuktigheten i ugnsutrymmet.
- Elektronisk sensor för exakt temperaturkontroll.

Konstruktion

- Kontrollampa för varje zon.
- 2 mm arbetsyta i 1.4301 (AISI 304).
- Enheten konstruerad enligt DIN 18860_2 med 20 mm droppkant och 70 mm indragen sockel.
- Plan ytkonstruktion för att lätt rengöra ytorna.
- IPX5 kapslingsklass
- Självbärande konstruktion.

Hållbarhet

- [NOT TRANSLATED]

Företaget förbehåller sig rätten att göra ändringar i de produkter utan föregående meddelande.

Medföljande tillbehör

- 1 av Galler GN 2/1 för ugn PNC 910652

Övriga Tillbehör

- Skrapa till glaskeramik/ Induktionshäll PNC 910601 ❑
- Bakplåt GN 2/1 för ugn PNC 910651 ❑
- Bottenplatta GN 2/1 för keramikplatta PNC 910655 ❑
- Keramikplatta GN 2/1 för ugn PNC 910656 ❑
- Kopplingsräls, TL90 PNC 912502 ❑
- Rostfri sidopanel (12mm), 900x700mm, för fristående installation PNC 912512 ❑
- Fronträcke, 1200mm lång x 130 mm djup PNC 912530 ❑
- Fronträcke, 1200mm lång x 200 mm djup PNC 912560 ❑
- Fällbar hylla, 300x900mm PNC 912581 ❑
- Fällbar hylla, 400x900mm PNC 912582 ❑
- Fixerad sidohylla, 200x900mm PNC 912589 ❑
- Fixerad sidohylla, 300x900mm PNC 912590 ❑
- Fixerad sidohylla, 400x900mm PNC 912591 ❑
- Rostfri frontsockel, 1200mm lång, höjd = 200 mm PNC 912638 ❑
- Rostfri sidosockel, höger o vänster, fristående 900mm djup, höjd = 200 mm PNC 912657 ❑
- Rostfri sidosockel, höger o vänster, rygg-mot-rygg, 1800mm djup, höjd = 200 mm PNC 912663 ❑
- Komplett rostfri sockel, fristående, 1200mm bredd, höjd = 200 mm, TL90 PNC 912962 ❑
- Kopplingsräls, höger, mellan THL och Pro Thrmetic PNC 912975 ❑
- Kopplingsräls, vänster, mellan THL och Pro Thermetic PNC 912976 ❑
- Sido-kopplingsräls för slätsittande vänster sidopanel, TL90 PNC 913111 ❑
- Sido-kopplingsräls för slätsittande höger sidopanel, TL90 PNC 913112 ❑
- Sido-kopplingsräls (12mm) för TL 90, vänster PNC 913202 ❑
- Sido-kopplingsräls (12mm) för TL 90, höger PNC 913203 ❑
- Rostfri sidopanel för TL 90, vänster, H=700 PNC 913222 ❑
- Rostfri sidopanel för TL 90, höger, H=700 PNC 913223 ❑
- Anslutningskit T-profil, rygg mot rygg PNC 913227 ❑
- Profil, D900, TL Övrig Maskin PNC 913232 ❑
- Sido-kopplingsräls (12mm) för TL 90, vänster, rygg-mot-rygg PNC 913251 ❑
- Sido-kopplingsräls (12mm) för TL 90, höger, rygg-mot-rygg PNC 913252 ❑
- Kit, Thermaline 90 PNC 913255 ❑
- Kit, Thermaline 90 PNC 913256 ❑
- Förstärkt sidopanel endast i samband med sidohylla PNC 913260 ❑
- Förstärkt sidopanel, vänster, endast i samband med sidohylla PNC 913275 ❑
- Förstärkt sidopanel, höger, endast i samband med sidohylla PNC 913276 ❑
- FILTER W=1200mm - Thermaline 85/85/90 PNC 913667 ❑
- - NOT TRANSLATED - PNC 913672 ❑
- Rostfri sidopanel, 900x700mm, slätsittande, för fristående installation, vänster/höger (skall bara användas vid installation mot något annat) PNC 913688 ❑

Företaget förbehåller sig rätten att göra ändringar i de produkter utan föregående meddelande.

Front

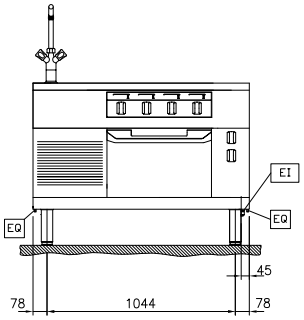

Sida

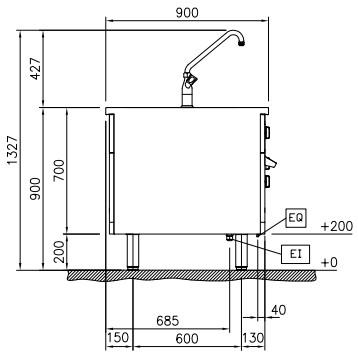

CWI1 = Kallvatten
EI = Elektrisk anslutning
EQ = Ekvipotential skruv
HWI = Varmvatten

Topp

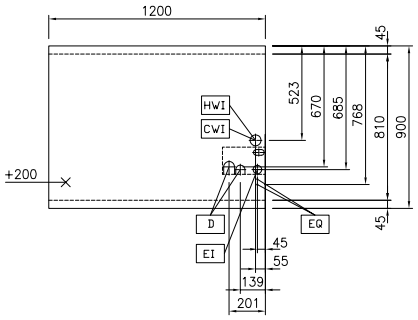

Elektricitet

Spänning:	
589585 (MCJHEAK8AO)	400 V/3N ph/50/60 Hz
Max fasström:	51,2A
Total watt:	33 kW

Viktig information

Konfiguration:	på Ugn;betjänas från en sida
Effekt främre plattor:	7 - 7 kW
Effekt bakre plattor:	7 - 7 kW
Dimensioner främre plattor:	420x370 420x370
Storlek bakre plattor:	420x370 420x370
Ugnens arbetstemperatur:	60 °C MIN; 300 °C MAX
Ugnens invändiga dimensioner (bredd):	575 mm
Ugnens invändiga dimensioner (höjd):	300 mm
Ugnens invändiga dimensioner (djup):	700 mm
Yttermått, bredd	1200 mm
Yttermått, djup	900 mm
Yttermått, höjd	700 mm
Nettovikt:	221 kg
Används ej som installationshandling. Begär separat installationsanvisning.	
Ugn, GN:	GN 2/1

Hållbarhetsdata

Effekt, min:	51.2 Amps

Företaget förbehåller sig rätten att göra ändringar i de produkter utan föregående meddelande.